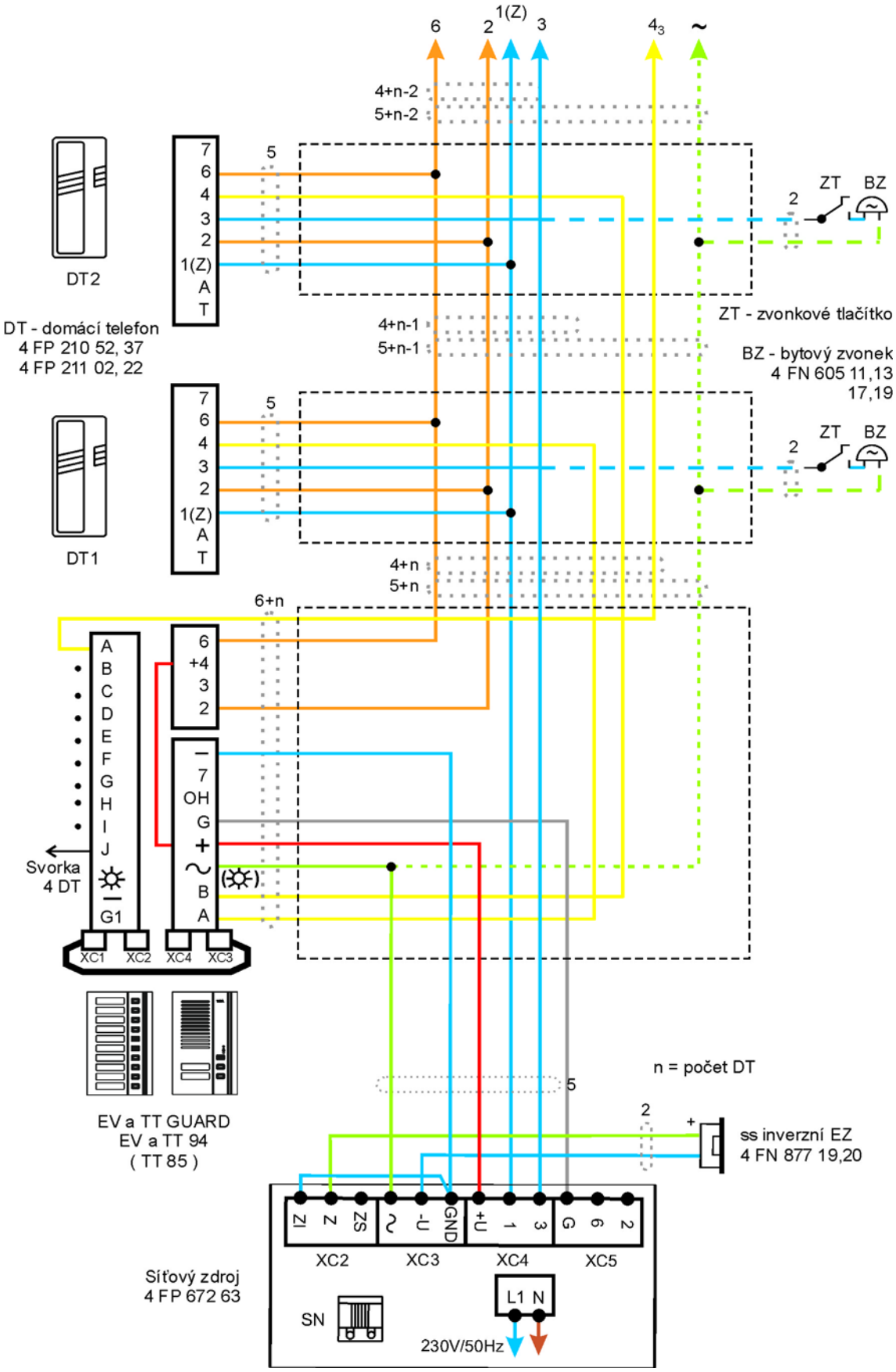
6
2
1(Z)
3
4
3
~
4+n-2
5+n-2
DT2
7
6
4
3
2
1(Z)
A
T
5
ZT
BZ
2
ZT - zvonkové tlačítko
DT - domácí telefon
4 FP 210 52, 37
4 FP 211 02, 22
4+n-1
5+n-1
BZ - bytový zvonek
4 FN 605 11,13
17,19
DT1
4+n
5+n
6+n
A
B
C
D
E
F
G
H
I
J
G1
6
+4
3
2
7
OH
G
B
A
Svorka
4 DT
XC1
XC2
XC4
XC3
EV a TT GUARD
EV a TT 94
(TT 85)
n = počet DT
ss inverzní EZ
4 FN 877 19,20
ZI
Z
ZS
-U
GND
+U
1
3
G
6
2
XC2
XC3
XC4
XC5
Síťový zdroj
4 FP 672 63
SN
L1 N
230V/50Hz