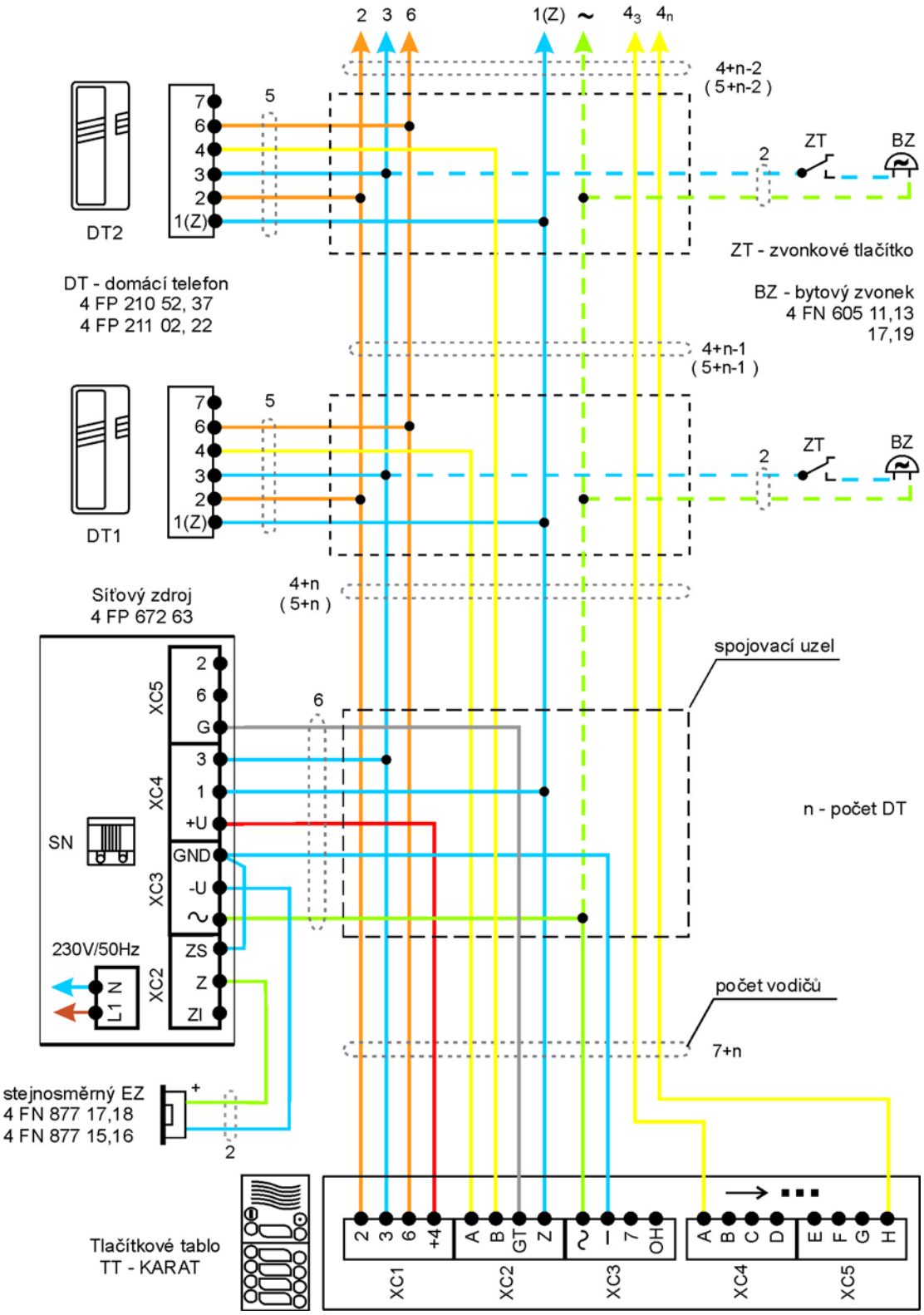
2 3 6
1(Z) ~
4_3 4_n
4+n-2
(5+n-2)
DT2
7
6
4
3
2
1(Z)
5
2
ZT
BZ
ZT - zvonkové tlačítko
DT - domácí telefon
4 FP 210 52, 37
4 FP 211 02, 22
BZ - bytový zvonek
4 FN 605 11,13
17,19
4+n-1
(5+n-1)
DT1
4+n
(5+n)
Síťový zdroj
4 FP 672 63
spojovací uzel
XC5
XC4
XC3
XC2
G
1
+U
GND
-U
ZS
Z
ZI
SN
n - počet DT
230V/50Hz
L1 N
počet vodičů
7+n
stejnosměrný EZ
4 FN 877 17,18
4 FN 877 15,16
+
Tlačítkové tablo
TT - KARAT
+4
A
B
GT
I
7
OH
C
D
E
F
H
XC1
XC2
XC3
XC4
XC5